! UDRŽUJTE ROBOTA V ČISTOTE !

PREDĹŽITE TÝM JEHO ŽIVOTNOSŤ

1 Údržba bočnej kefky

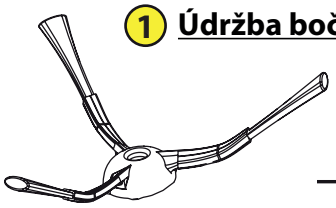

Bočná kefka

Skrutka

2 Údržba predného kolieska

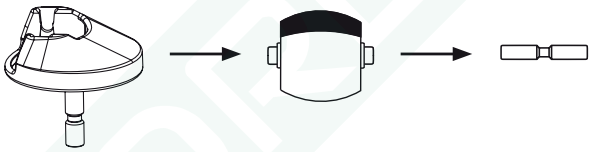

Modul predného kolieska

Predné koliesko

Oska

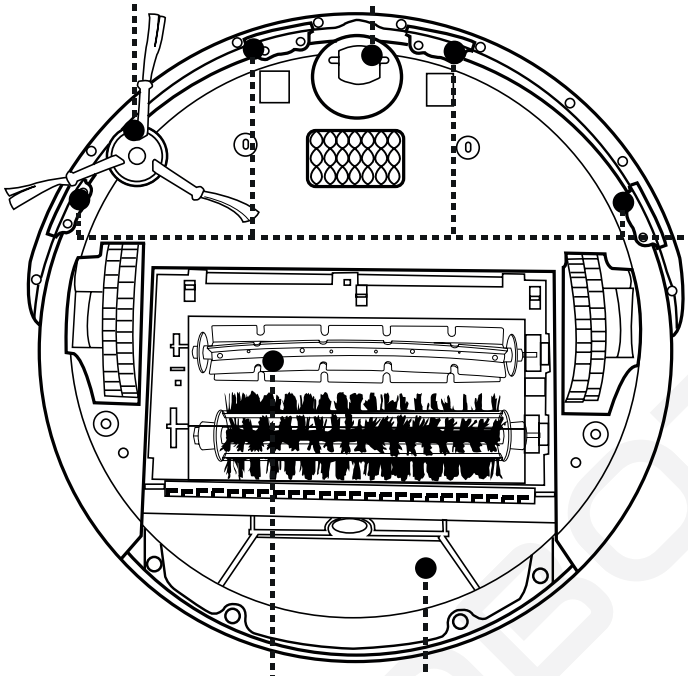

3 Údržba senzorov proti pádu

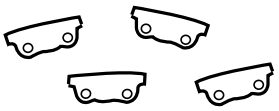

Senzory proti pádu

4 Údržba prachovej nádoby

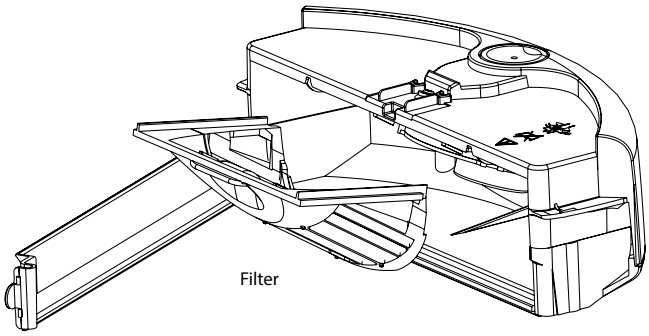

Filter

Prachová nádoba

5 Údržba hlavných kief

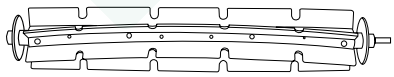

Hlavné kefy

Ložiská kief